MX-B455W/MX-B355W

Digitalt Multifunktionssystem

www.sharp.dk

SHARP
Be Original.

Kraftfuld og kompakt - få mere end du ville forvente af en A4-maskine.

Tid og plads kan være en luksus på et travlt kontor. Den teknologi, som du vælger, skal understøtte din produktivitet og gøre de daglige processer hurtige og effektive.

Vi ved, at visse opgaver kræver den kraftfulde ydeevne, som de store MFP'er til arbejdsgrupper leverer. Men vi ved også, at du har behov for de fordele, som en mindre maskine byder på. Derfor har vi lanceret de kompakte A4-MFP'er, MX-B455W og MX-B355W, der sikrer hurtig og smart udskrivning, kopiering og scanning; de giver al den pålidelighed og ydeevne, som du forventer af en større maskine, men de er små nok til at kunne benyttes hvor som helst.

De nye MX-B455W-/MX-B355W-maskiner giver forbedrede funktioner og den samme fremragende brugeroplevelse, som du efterhånden forventer af Sharps MFP'er, blandt andet brugerdefinerede brugergrænseflader, trådløs forbindelse og avancerede datasikkerhedsoptioner,

Og med en udskrivningshastighed på 45 sider pr. minut (MX-B455W) eller 35 sider pr. minut (MX-B355W) i sort/hvid, kan du være sikker på, at alle opgaver bliver afsluttet hurtigt.

En bedre måde at arbejde på.

Fleksibel nok til at dække dine behov og med en brugervenlig grænseflade, så du opnår det optimale resultat hver gang.

Du får helt sikkert en bedre brugeroplevelse med MX-B455W og MX-B355W, der er udstyret med en 7,0-tommers LCD-farveskærm, der kan hældes og tilpasses til den måde, du arbejder på. Brugergrænsefladen er desuden den samme som på andre Sharp-maskiner, så det er så intuitivt som muligt at skifte til en af vores nye, kompakte MFP'er.

Disse MFP'er vil med deres pladsbesparende moduldesign passe ind i alle kontormiljøer, hvad enten de anvendes som en skrivebordskonfiguration eller en fuldstændig konfiguration stående på gulvet. Med MX-B455W/MX-B355W får du både kvantitet og kvalitet takket være deres standardkapacitet på 550 papirark (ekspanderbar til 2.350 ark) og de optimale efterbehandlingsmuligheder for professionelle dokumenter.

Selvfølgelig betyder fleksibel meget mere end at være pladsbesparende og forsynet med en fantastisk, brugervenlig grænseflade. Ønsker du at scanne et dokument og straks gemme det i det ønskede Microsoft Office-filformat? Det er ikke et problem. Det er nemt at digitalisere, gemme og dele grundlæggende oplysninger takket være den indbyggede OCR-funktion, der konverterer dem til redigerbare Microsoft Office-filer, hvilket hjælper dig med at spare værdifuld tid.

Kan vi lade gæster benytte maskinen, selvom de ikke er koblet op på virksomhedens netværk? Det kan vi også klare: Det er muligt at udskrive Microsoft Office-dokumenter direkte fra USB-drev, hurtigt og nemt.

Kompakt skrivebordskonfiguration.

Ekspanderbar papirkapacitet.

Valgfri indbygget finisher.

Vælg en kompakt, kraftfuld Sharp MFP for at få den fleksibilitet og ydeevne, du har brug for.

Nem opkobling og fleksibilitet.

Uanset om du er på kontoret eller arbejder på afstand, får du nu nemt ved at udskrive og scanne fra hvilket som helst sted.

Vi har forståelse for, at du gerne vil have mest muligt ud af din arbejdsdag; du har behov for at kunne arbejde hvor og når som helst. MX-B455W/MX-B355W-serien er forsynet med NFC- og QR Code-funktioner, hvilket betyder, at du kan blive forbundet via din mobile enhed og nemt udskrive og scanne, ligegyldigt hvor du befinder sig.

Sharps Open Systems Architecture giver dig mulighed for at integrere MFP'en med netværks- og cloud-baserede programmer, mens single sign-on gør det muligt for dig at tilgå offentlige cloud-tjenester såsom Google Drive, OneDrive, SharePoint, Microsoft Online, Box og Sharp Cloud Portal Office direkte fra MFP'en for at øge produktiviteten og spare tid.

Vi har også udstyret denne kompakte A4-maskine med den serverløse print release-funktion, der findes på andre Sharp-maskiner, hvilket betyder, at du kan sende og gemme dokumenter sikkert på hoved-MFP'en, så de kan udskrives fra hvilken som helst MFP i netværket på et senere tidspunkt.

Google Drive OneDrive SharePoint box CLOUD PORTAL OFFICE

Scan dokumenterne hurtigt og nøjagtigt.

Når tidsfristen er stram, kan du trygt stole på, at Sharps MFP'er får klaret opgaven.

MX-B455W/MX-B355W MFP'erne kan klare scanning af op til 110 ipm i sort/hvid og farve, hvilket gør det hurtigt at digitalisere dokumenter og giver dig fuld kontrol over dokument-arbejdsflowet.

Og eftersom vi ved, at du ønsker at scanne andet end dokumenter, kan du også scanne ID- og visitkort nemt, hurtigt og nøjagtigt.

MX-B455W byder på en DSPF dokumentfeeder med dobbelt scanner til 100 ark, mens der til MX-B335W kan fås en reversibel automatisk dokumentfeeder til 50 ark; de er begge perfekte til miljøer såsom receptioner, hvor det skal være muligt at scanne med det samme.

DSPF dokumentfeeder med dobbelt scanner til 100 ark.

Scanning af ID- og visitkort

Reversibel automatisk dokumentfeeder til 50 ark.

Fuldstændig ro i sindet.

Opbevar dine data sikkert.

Datasikkerhed er af allerstørste betydning for alle virksomheder, og lovbestemmelser som EUs generel forordning om databeskyttelse (GDPR) gør det endnu mere nødvendigt at sikre overensstemmelse med kravene i de daglige arbejdsprocesser. Takket være MX-B455W-/MX-B355W-MFP'ernes fremtidssikrede funktioner kan du trygt stole på, at alle netværkene og dataene er beskyttet med Sharps sikkerhedssystem i flere lag.

Sharps teknologi forstærker produktiviteten og beskytter værdifulde data; du kan trygt stole på, at vores imponerende sikkerhedsfunktioner og avancerede arbejdsflows styrer anvendelse og adgang og sletter dataene efter brug, hvorved det sikres, at de fortrolige oplysninger og den intellektuelle ejendom beskyttes, uanset om du kopierer, scanner eller udskriver.

Og for at få endnu bedre beskyttelse kan du benytte Sharps standard Hard Copy Device Protection Profile* (HCD PP), der kræves af myndighederne, militæret og juridiske organisationer.

Energi- og miljøbevidst
Vi er udmærket klar over, at de miljømæssige aspekter også er vigtige, og derfor giver vores nye MFP'er dig mulighed for at tidsindstille tænding og slukning for strømmen, så enheden slukkes automatisk på fastsatte tidspunkter.

De innovative Eco Scan- og Eco Recommendation-funktioner fremmer energibesparelse og giver dig vished om, at du kun bruger strøm, når det er nødvendigt.

*[1] Når det er aktiveret, er nogle af funktionerne måske ikke tilgængelige.
HCD PP ver.1.0 - ikke Common Criteria.

Konfigurationer

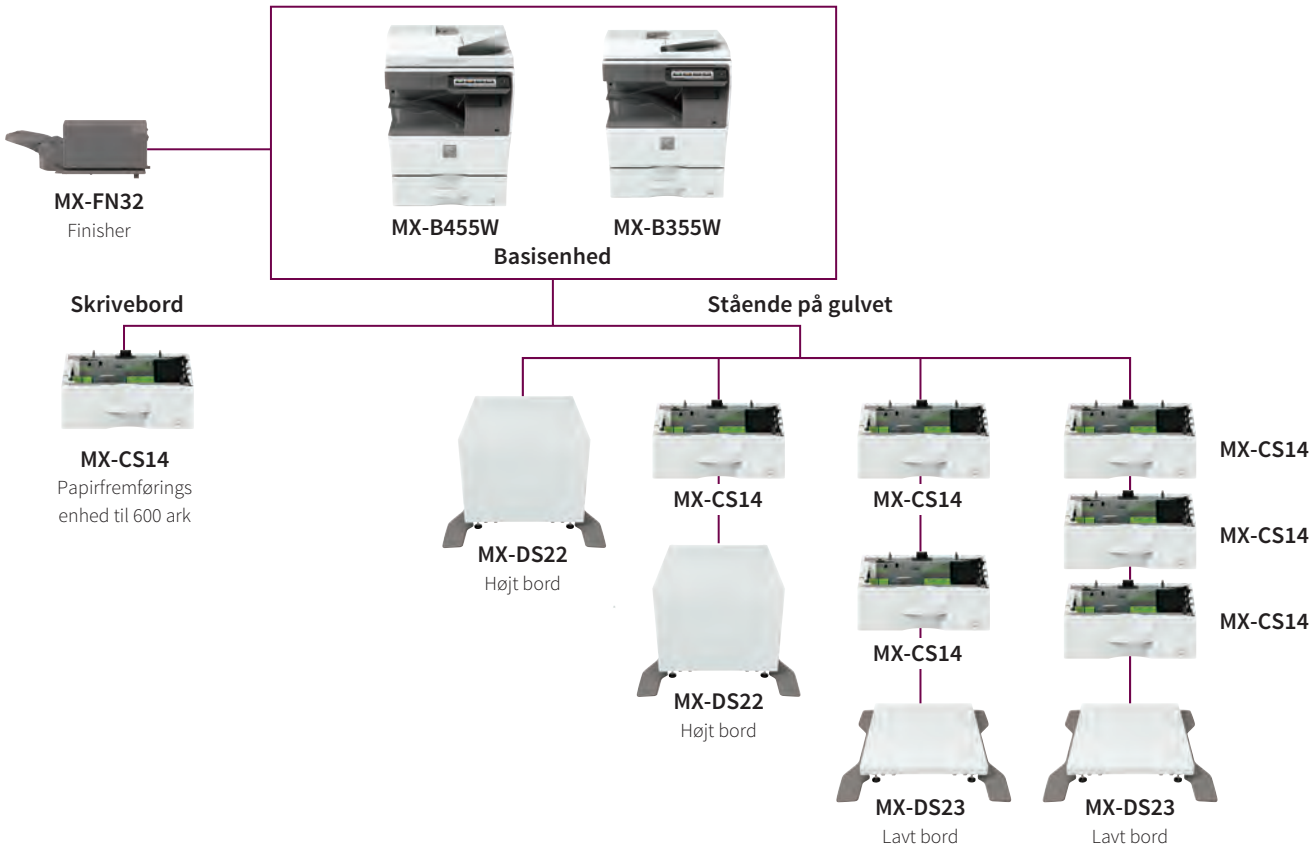

Ekstraudstyr

MX-PF10
Stregkodefont-kit

MX-FWX1
Internetfax-kit

MX-USX1/X5
Sharpdesk 1/5 Licens-kit

MX-US10/50/A0
Sharpdesk 10/50/100 Licens-kit

MX-AMX1
Application Integration Module

MX-FR59U*
Data Security Kit

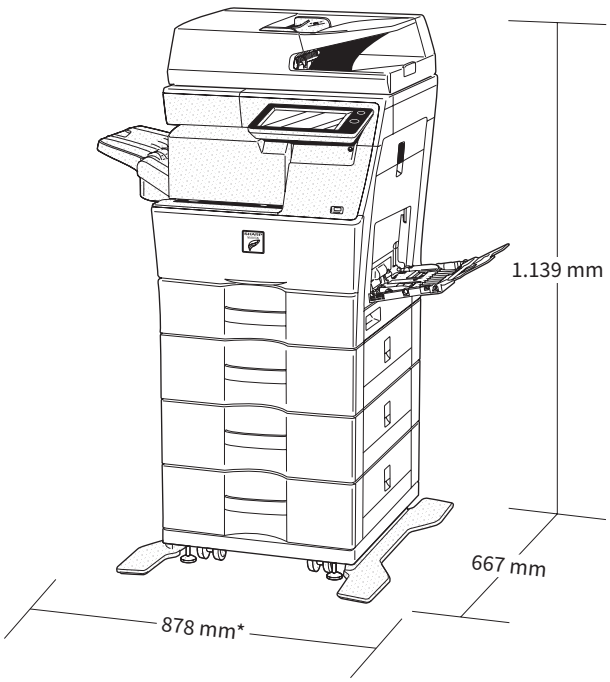

Bemærk: Når MFP'en stilles på gulvet, anbefaler Sharp at stille den på en MX-DS22. Hvis der forbindes to eller tre MX-CS14'er, kræves der en MX-DS23.
Noget ekstraudstyr er måske ikke tilgængeligt i visse områder.

* Fås først senere.

Specifikationer

Generelt

Kopi- og printhastighed (sider pr. minut/kopier pr. minut)	**A4**[*1]
MX-B355W	35
MX-B455W	45
Betjeningspaneldisplay	7" LCD-farveberøringsskærm
Papirstørrelse[*2] (Min. - Maks.)	A4 - A6
Papirvægt (g/m²)	
Magasin 1	60 - 105
Magasiner 2 - 4	55 - 220
Semimagasin	55 - 220
Papirkapacitet (Standard - Maks.)	
Ark	550 - 2,350
Bakker	1 - 4 (plus semimagasin)
Opvarmningstid[*3] (sekunder)	20
Hukommelse (GB)	
Kopimaskine/Printer (delt)	5
Harddisk[*4]	500
Krav til strømforsyning	Nominel lokal forsyningsspænding ±10 %, 50/60 Hz
Strømforbrug (kW) (maks.)	1,84 (220 til 240 V)
Dimensioner (mm) (B x D x H)[*5]	
MX-B355W	492 x 517 x 588
MX-B455W	492 x 517 x 638
Vægt (kg) (ca.)	
MX-B355W	31
MX-B455W	33

Kopimaskine

Original papirstørrelse (maks.)	A4
1. kopi tid[*6] (sekunder)	
MX-B355W	5.3
MX-B455W	3.7
Kontinuerlig kopiering (maks.)	9,999
Udskriftsopløsning (dpi)	
Scan	600 x 600, 600 x 400
Nuanceniveauer	256
Zoomområde (%)	25 - 400 (25 - 200 med brug af RSPF/DSPF) i intervaller på 1 %
Faste zoomsatser (metrisk)	10 forhold (5 reduktioner/5 forstørrelser)

Trådløst LAN

Overholder forordning	IEEE802.11n/g/b
Adgangstilstand	Infrastrukturtilstand, Software AP-tilstand
Sikkerhed	WEP, WPA/WPA2-blandet PSK, WPA/WPA2-blandet EAP[*7], WPA2 PSK, WPA2 EAP[*7]

Netværksscanner

Scanningsmetode	Push-scanning (via betjeningspanel) Pull-scanning (TWAIN-kompatibel software)	
Scanningshastighed[*8] (ipm)	**Enkelt side**	**To sider**
MX-B355W	40	18
MX-B455W	70	110
Opløsning (dpi) (maks.) Push-scanning Pull-scanning	100, 150, 200, 300, 400, 600 75, 100, 150, 200, 300, 400, 600, 50 til 9600 dpi via brugerindstilling	
Filformater	TIFF, PDF, PDF/A, krypteret PDF, kompakt PDF[*9], JPEG[*9], XPS, søgbar PDF, OOXML (docx, xlxs, pptx), tekst (TXT), rich text (RTF)	
Scanningsdestinationer	Scanning til e-mail, pc, FTP-server, netværksmappe (SMB), USB-hukommelse, harddisk	
Scannersoftware	Sharpdesk	

Dokumentarkivering

Arkiveringskapacitet[*10]	**Sider**	**Filer**
Hoved- og specialmapper	20.000	3.000
Hurtigfilmappe	10.000	1.000
Joblagring[*11]	Kopiering, udskrivning, scanning, faxtransmission	
Lagringsmapper	Hurtigfilmappe, hovedmappe, specialmappe (maks. 1.000)	

Netværksprinter

Opløsning (dpi)	600 x 600, 9.600 (tilsvarende) x 600
Interface	USB 2.0, 10Base-T/100Base-TX/1000Base-T
Understøttede operativsystemer	Windows Server® 2008, 2008R2, 2012, 2012R2, 2016, Windows® 7, 8.1, 10 Mac OS X 10.6, 10.7, 10.8, 10.9, 10.10, 10.11, 10.12
Netværksprotokoller	TCP/IP
Udskriftsprotokoller	LPR, Raw TCP (port 9100), POP3 (e-mailudskrivning), HTTP, FTP til overførsel af udskriftsfiler, IPP, SMB, WSD
PDL	Standard: PCL, Genuine Adobe® PostScript®3™
Tilgængelige fonte	80 skrifttyper til PCL, 139 skrifttyper til Adobe® PostScript®3™

Fax

Komprimeringsmetode	MH/MR/MMR/JBIG
Kommunikationsprotokol	Super G3
Transmissionstid[*12] (sekunder)	Mindre end 3
Modemhastighed (bps)	33.600 - 2.400 med automatisk fallback
Optagebredde	A4 - A5
Hukommelse (GB)	1 (indbygget)

*1 Fremføring med kort kant. *2 Kun fremføring med kort kant kan anvendes med A5-papir. *3 20 sekunder når MDP'en startes med startknappen; 30 sekunder. når den startes med hovedafbryderen. Ved nominel spænding, 23 °C (73,4 °F). Kan variere afhængigt af driftsbetingelserne og -miljøet. *4 HDD-kapaciteten afhænger af forsynings- og kildestatus. *5 Inklusive justeringsanordninger og fremspring *6 Indføring af A4-ark med kort kant fra 1. papirbakke ved hjælp af glasruden, uden automatisk farvevalg og automatisk farvetilstand, multifunktionssystem i klar tilstand. Kan variere afhængigt af driftsbetingelserne og -miljøet. *7 Gælder ikke for Software AP-tilstand. *8 Baseret på Sharps A4-standarddiagram ved brug af dokumentføder og fremføring med kort kant. Brug af fabriksindstillinger med automatisk farvevalg deaktiveret.Scanningshastigheden vil variere, afhængigt af dokumenttype og scanningsindstillinger. *9 Kun farve/gråtoner. *10 Lagringskapaciteten vil variere, afhængigt af dokumenttype og scanningsindstillinger. *11 Nogle funktioner kræver ekstraudstyr. *12 Baseret på Sharps standardskema med ca. 700 tegn (A4, fremføring med kort kant) ved standardopløsning i Super G3-indstilling, 33.600 bps, JBIG-komprimering.

Design og specifikationer kan ændres uden forudgående varsel. Alle informationer var korrekte på trykketidspunktet. ENERGY STAR-logoet er et garantimærke og må kun anvendes til at certificere specifikke produkter, som opfylder kravene til ENERGY STAR-programmet. ENERGY STAR er et varemærke, som er registreret i USA. Windows, Windows NT, Windows XP og Windows Vista er registrerede varemærker tilhørende Microsoft Corporation. Adobe og PostScript 3 er enten registrerede varemærker eller varemærker tilhørende Adobe Systems Incorporated i USA og/eller andre lande. Alle øvrige selskabsnavne, produktnavne og logoer er varemærker eller registrerede varemærker tilhørende deres respektive ejere. ©Sharp Corporation, december 2017. Ref: MX-B355W/MX-B455W Job:18719. Alle varemærker er godkendte. E&OE.

Sharp Business Systems Danmark A/S
Roholmsvej 14A • 2620 Albertslund, Telefon +45 70 230 310 • Fax: +45 70 230 340, info@sharp.dk

www.sharp.dk

SHARP
Be Original.